Спецификация
на серебряно-цинковый элемент питания 371

1 Основные параметры:

Номинальное напряжение		1,55 В
Номинальная емкость		24 мАч
Химическая система		ZINC/SILVER DIOXIDE
Саморазряд при 20ºС		10 % за 1 год.
Саморазряд при 60ºС		10 % за 20 дней.
Внешний вид и размеры	Высота: 2,1 мм Диаметр: 9,5 мм Вес: 0,52 гр	

Характеристика разряда:

- Сопротивление нагрузки: 7,5 кОм
- Тип разряда: 24 часа в день, на протяжении 30 дней.
- Отключение напряжения при 1,2 В
- Условия: 20±2ºС

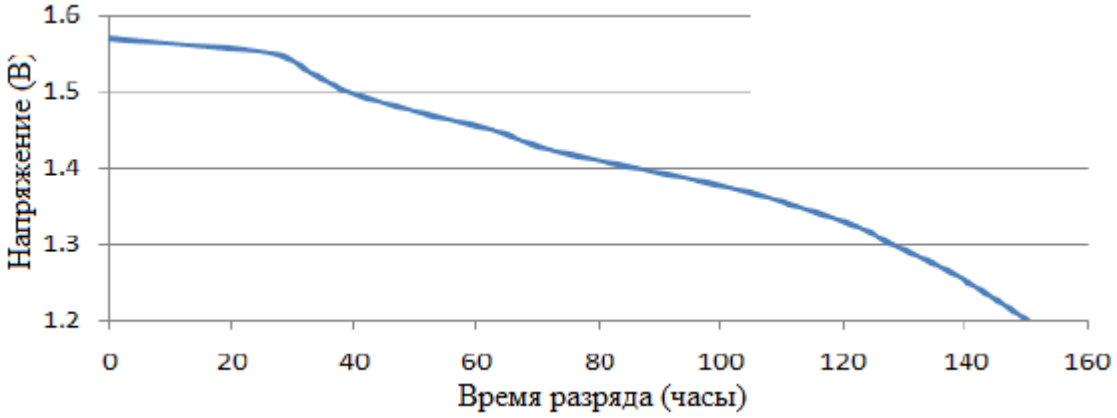

Характеристика разряда:

- Сопротивление нагрузки: 33 кОм
- Тип разряда: 24 часа в день, на протяжении 30 дней.
- Отключение напряжения при 1,2 В
- Условия: 20±2ºС

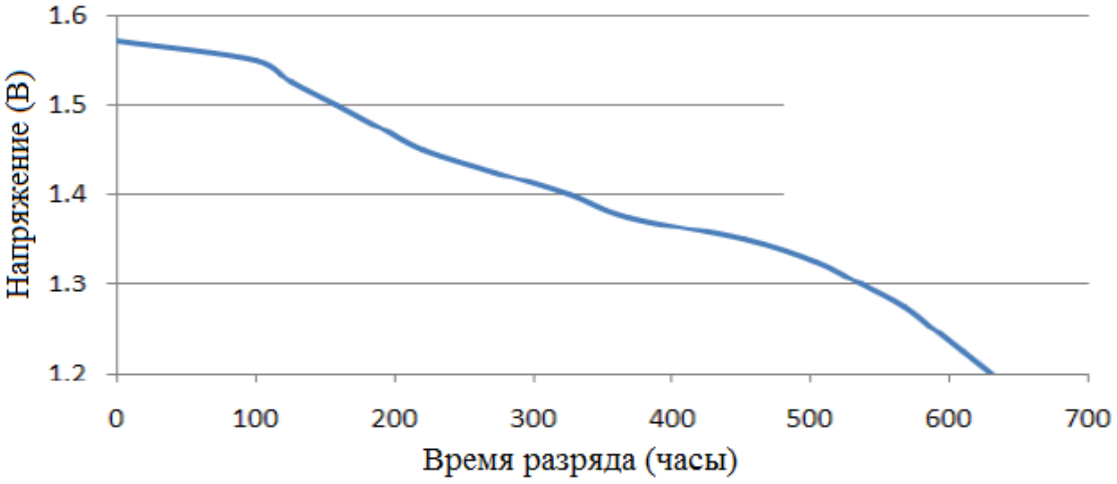

Спецификация
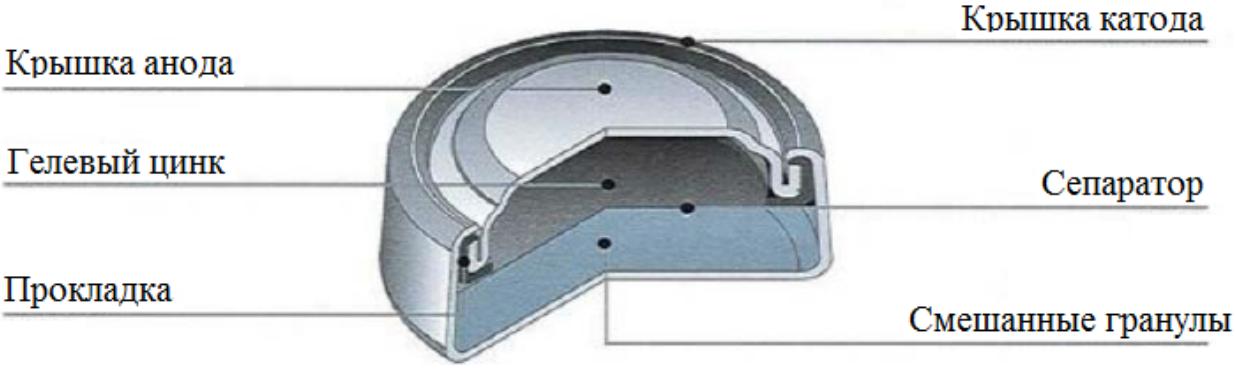
Структура батареи: