Техническое описание

Модель: ROBITON APP04 **Дата: 16-02-2017**

1. Основные параметры

Подключение	Разъем прикуривателя
Входное напряжение	12 - 24В
Потребление от 12В	1200мА макс
Потребление от 24В	
	4.75 - 5.25В
Максимальный ток	2400мА
Пульсации и шумы	
	USB
Температура эксплуатации	0...40ºC
Температура хранения	-20…60ºC
Включен	Горит светодиод белого цвета*
Выключен	Светодиод не горит
Все	16 г
Размеры	Диаметр 24мм, длина 52.5 ± 0.5мм

** Если индикатор не горит, отключите адаптер во избежание повреждения подключенного устройства*

2. Испытания

Условия проверки

1) Температура 25 ± 3ºC
2) Относительная влажность 47-75%
3) Атмосферное давление 86-106кПа

Испытание	**Метод испытания**	**Результат**
Короткое замыкание выхода	Замыкание в течение 3 секунд	Устройство исправно
Защита от превышения тока	К устройству подключается нагрузка >2.9А	Устройство исправно
Пульсации	Нагрузка 2.1А, диапазон измеряемых частот до 20мГц, параллельно установлены конденсаторы 104 и 10мкФ	Пульсации ≤ 150мВ
Падение	Падение с высоты 1.0м на деревянную доску толщиной 25мм	Устройство исправно

3. Внешний вид и размеры

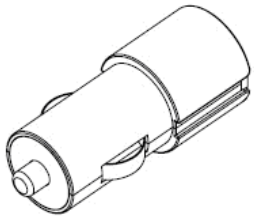

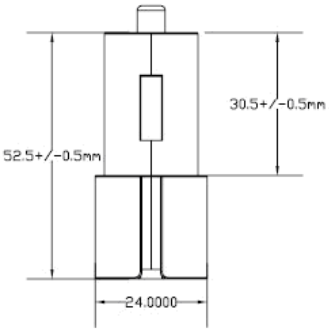

4. Печатная плата

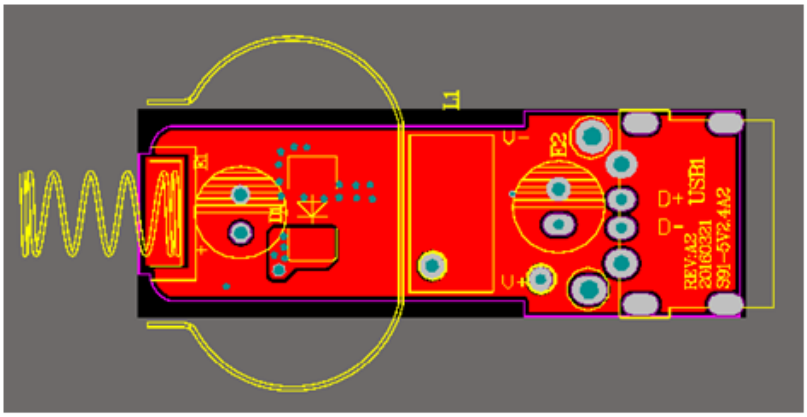

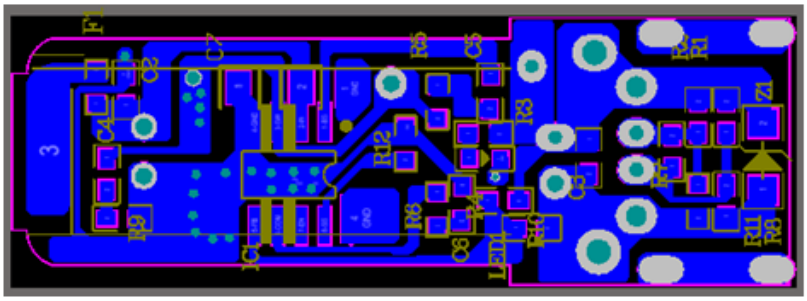

Цвет	черный
Длина и диаметр	100 см, 3.5 мм
Медные жилы	17шт x 0.16мм + 10шт x 0.1мм
Тип входа USB	USB 2.0
Тип выхода	8-пиновый разъем с защитой от перегрузки по току

Испытание	**Метод испытания**	**Результат**
Изгиб	Усилие 2500 г, время 60 сек	Кабель исправен
Натяжение	Усилие 50г, угол 90°, частота 30 раз / минуту, всего 2000 раз	Кабель исправен

Высокая температура	Температура 60ºС, время 2ч	Кабель исправен
Низкая температура	Температура -20ºС, время 2ч	Кабель исправен
Высокая влажность	Температура 30ºС, отн. влажность ≥ 90%, время 2ч	Кабель исправен